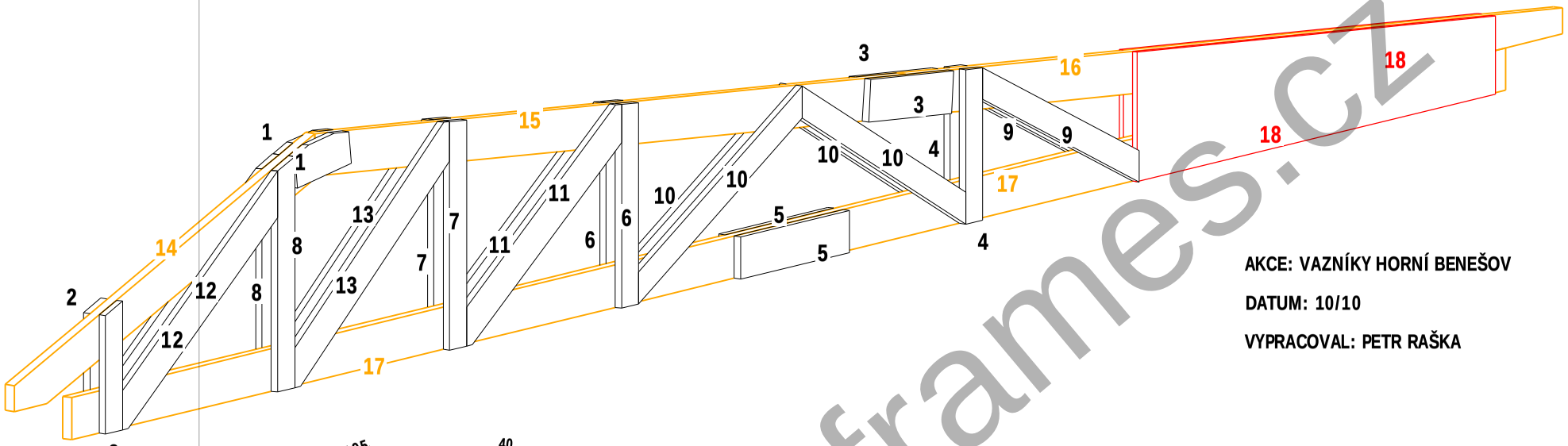

AKCE: VAZNÍKY HORNÍ BENEŠOV

DATUM: 10/10

VYPRACOVAL: PETR RAŠKA

M 1:45

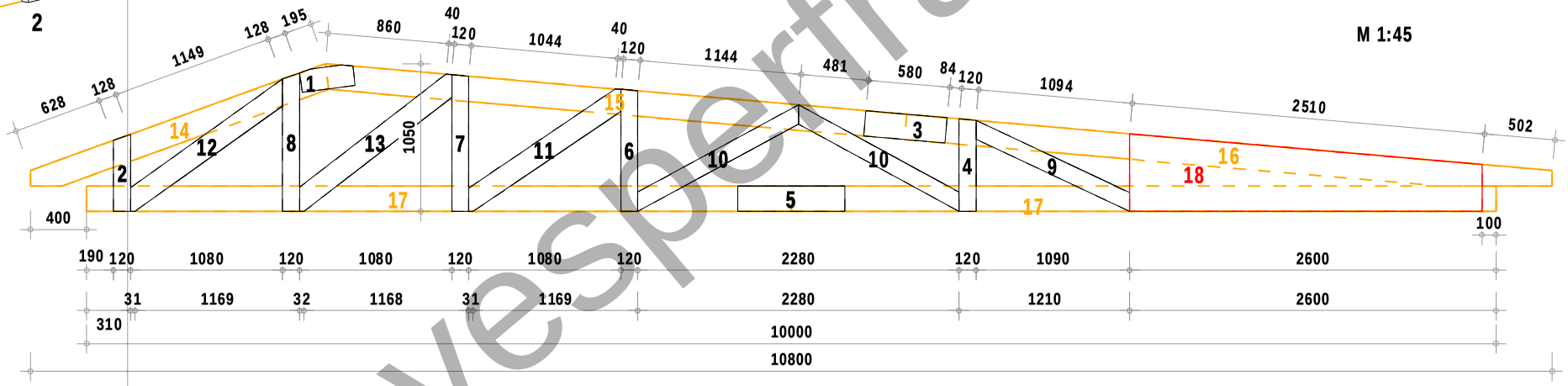

SPOJE

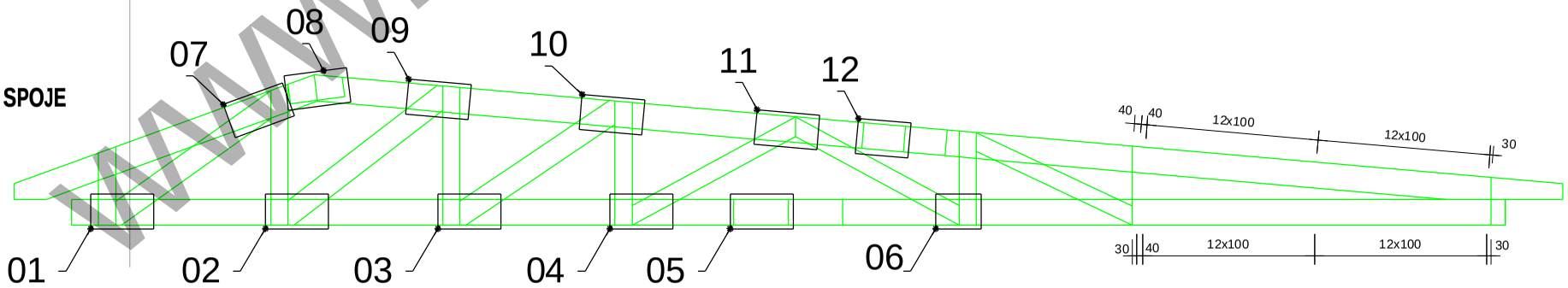

www.vesperframes.cz